R-11. Металлоконструкции дымовых труб

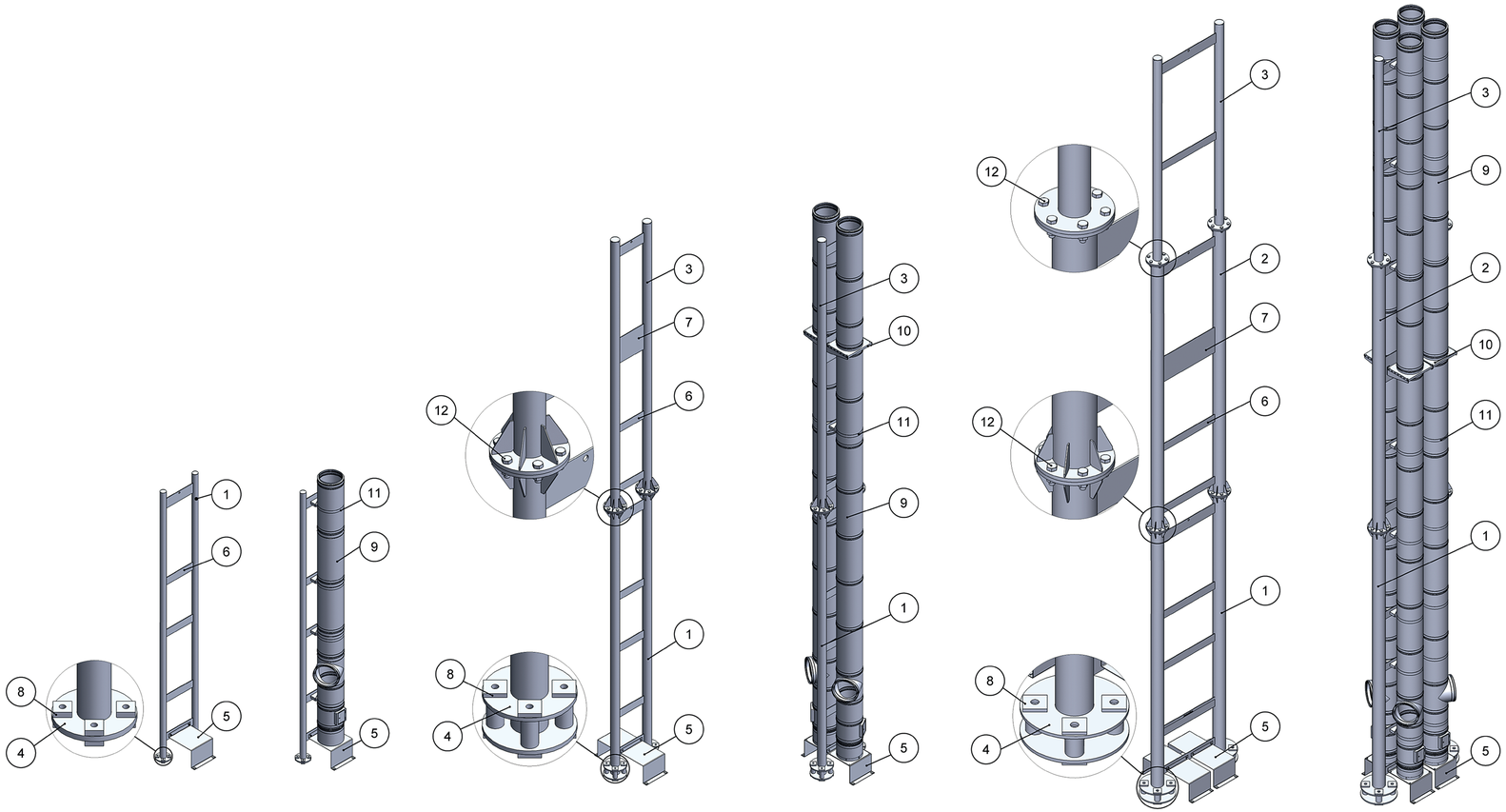

Металлоконструкция R-11

Нижняя секция высотой 5,5 м

Дымовая труба на металлоконструкции R-11

Вариант расположения дымоходов – 21

Количество дымоходов – 1 шт.

Высота дымовой трубы – до 6 м

Металлоконструкция R-11

Нижняя секция высотой 5,5 м

Верхняя секция высотой 5,5 м

Дымовые трубы на металлоконструкции R-11

Вариант расположения дымоходов – 22

Количество дымоходов – 2 шт.

Высота дымовой трубы – до 12 м

Металлоконструкция R-11

Нижняя секция высотой 5,5 м

Средняя секция высотой 5,5 м

Верхняя секция высотой 4 м

Дымовые трубы на металлоконструкции R-11

Вариант расположения дымоходов – 24

Количество дымоходов – 4 шт.

Высота дымовой трубы – до 16 м

Общие данные

Поз.	Наименование	Характеристика
1	Высота металлоконструкции	5.5, 7.5, 9.5, 11, 13, 15 м
2	Высота дымовых труб	до 6, 8, 10, 12, 14, 16 м
3	Ветровые районы установки	I, II, III
4	Тип местности	A, B, C
5	Наружный диаметр дымоходов	180–650 мм
6	Допустимая температура окружающей среды при эксплуатации и хранении	-40 ... + 40 °C
7	Диаметр фундаментных болтов	M20-48
8	Количество несущих труб	2 трубы диаметром 108, 159 или 219 мм
9	Материал металлоконструкции	Оцинкованная сталь
10	Сейсмостойкость	до 9 баллов

Спецификация оборудования

Поз.	Оборудование
1	Нижняя секция металлоконструкции
2	Средняя секция металлоконструкции
3	Верхняя секция металлоконструкции
4	Фундаментные фланцы (входят в нижнюю секцию металлоконструкции)
5	Опора дымохода (входит в объем поставки)
6	Опора хомутов (входит в секции металлоконструкции)
7	Опора пластины проходной (входит в среднюю/верхнюю секции)
8	Фундаментные шайбы (входят в объем поставки)
9	Дымоходы (не входят в объём поставки)
10	Пластина проходная (не входит в объем поставки)
11	Стеновой хомут (не входит в объем поставки)
12	Комплект метизов (входит в объем поставки)

** Транспортировка Узлов R-11 осуществляеся в разобраном виде*